P516-093

SCHLAGE

AD-Series for Mortise
Serie AD para Cerradura de muesca
Séries AD - pour la mortaise

Instrucciones de instalación
Installation Instructions
Notice d'installation

Left Hand Shown, Right Hand Opposite
Se muestra el lado izquierdo, para el lado derecho es opuesta
Main gauche illustrée, main droite en opposé

Tools Included
Herramientas incluidas
Outils inclus

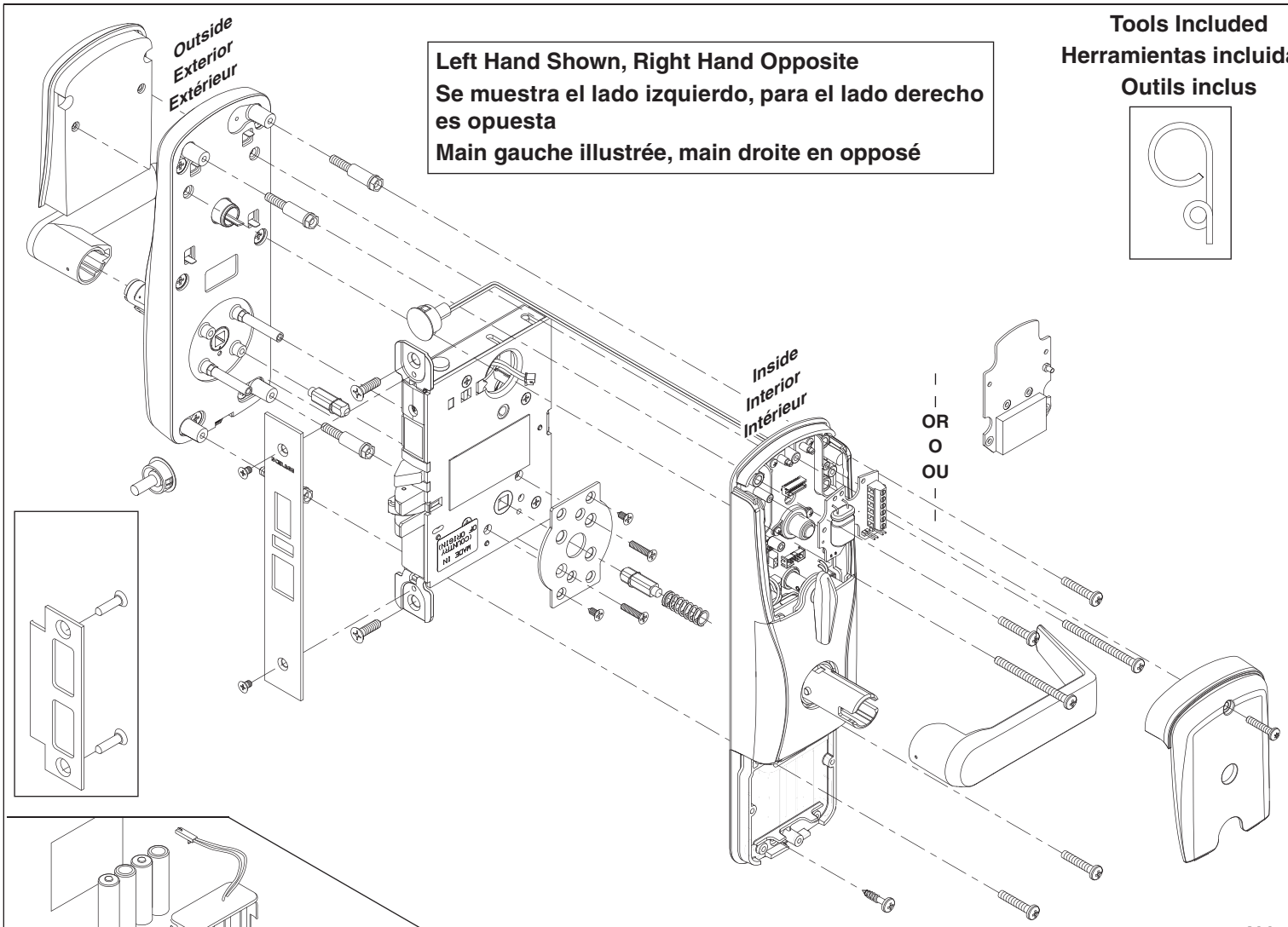

ALL
TODOS
TOUS

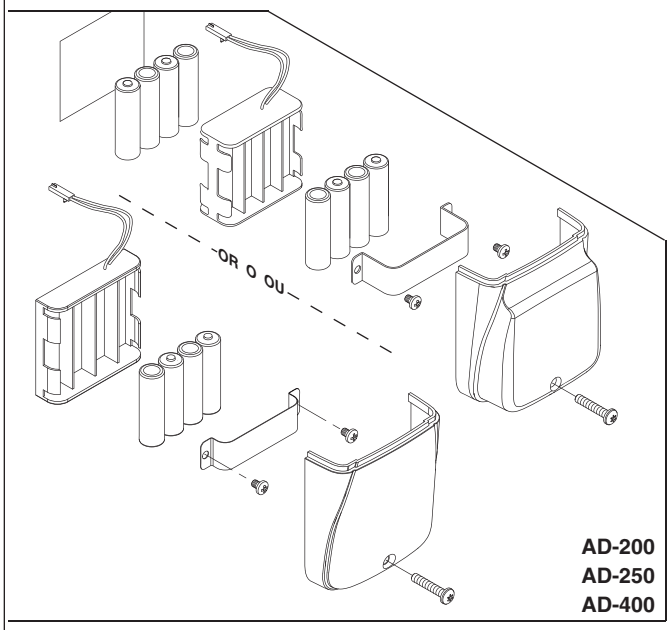

AD-200
AD-250
AD-400

2 Identify Model of Lock
Identifique el modelo de cerradura
Identifiez le modèle de la serrure

- ☐ **AD-200**
- ☐ **AD-250**
- ☐ **AD-300**
- ☐ **AD-400**

Printed on box label
Impreso en la etiqueta de la caja
Imprimé sur l'étiquette de la boîte

Choose steps to perform by models listed in corner

Elija los pasos a realizar conforme a los modelos que aparecen en la esquina

Choisissez les étapes d'exécution selon les modèles inscrits dans le coin

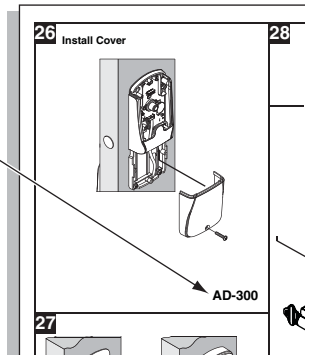

1 Prepare Door
See template.

Prepare la puerta
Consulte la plantilla.

Préparez la porte
Consultez le gabarit.

3 Install Door Position Switch (DPS)
Instale el interruptor para posición de la puerta (DPS)
Installez le commutateur de position de porte

Ensure Alignment on Door and Jamb
Asegure que la puerta y la jamba estén alineadas
Assurez l'alignement avec la porte et le montant

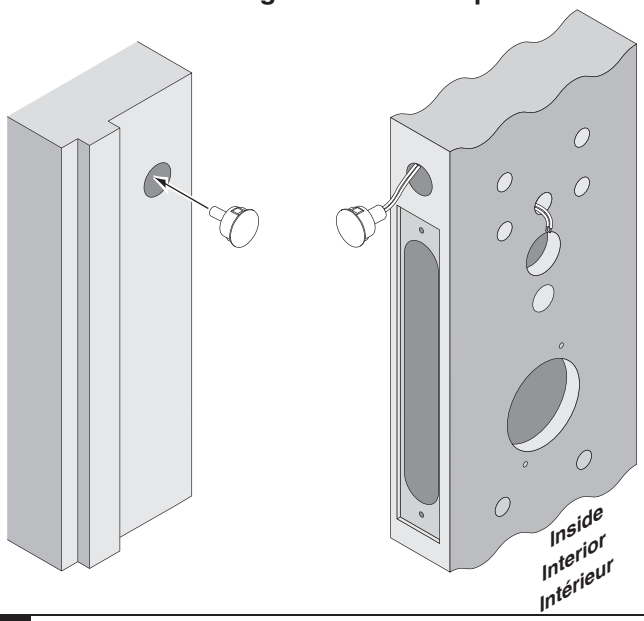

ALL
TODOS
TOUS

4 Route RS485 Cable and Power Wires
Enrute el cable RS-485 y los alambres de energía
Acheminez le câble RS-485 et les fils d'alimentation électrique

See User Guide for Wiring Details
Consulte la Guía del usuario para conocer los detalles de cableado
Consultez le guide d'utilisation pour les détails concernant le filage

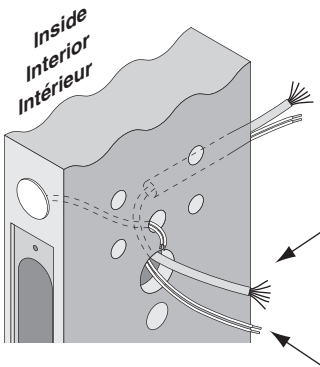

RS485 Cable (Not Included)
Cable RS485 (no incluido)
Câble RS485 (non inclus)

2 Wires To Power Supply
2 alambres a la fuente de poder
2 fils vers l'alimentation électrique

AD-300

5 If Not Using Batteries (Standard Option), Route Power Wires
Si no está usando baterías (opción estándar), enrute los cables de energía
Si vous n'employez pas de piles (option normalisée), acheminez les fils d'alimentation électrique

See User Guide for Wiring Details
Consulte la Guía del usuario para conocer los detalles de cableado
Consultez le guide d'utilisation pour les détails concernant le filage

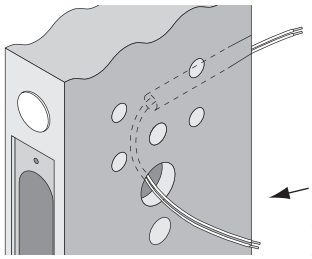

2 Wires To Power Supply
2 alambres a la fuente de poder
2 fils vers l'alimentation électrique

AD-200
AD-250
AD-400

6 Slide Mortise Lock Into Door
Deslice la cerradura de muesca en la puerta
Faites glisser la serrure à mortaise dans la porte

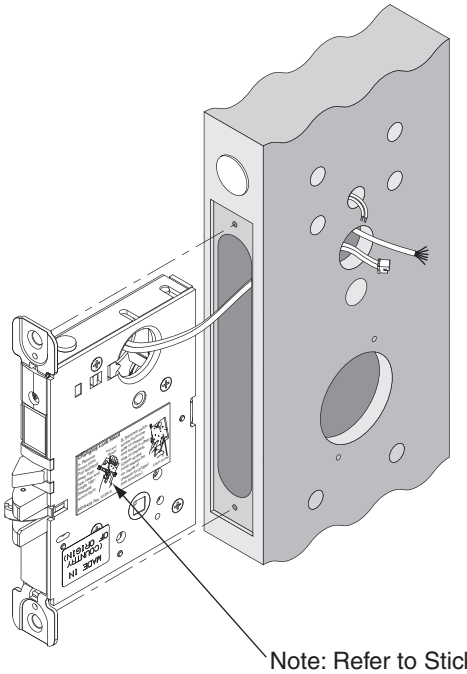

Note: Refer to Sticker for Mortise Rehanding
Refiérase a la calcomanía para cambiar la muesca de lado
Consultez l'autocollant pour le déplacement de la mortaise

ALL
TODOS
TOUS

7 Check Lever Handing
See "Rehanding" on back page if pin is not toward latch

Verifique el lado de la palanca
Consulte "Cambiar de lado" en la última página si el pin no apunta hacia el cerrojo

Vérifiez le déplacement du levier
Consultez le chapitre "Déplacement" si la broche n'est pas orientée vers le loquet

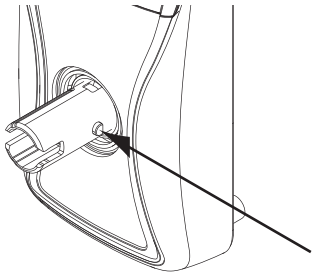

ALL
TODOS
TOUS

8 Install Cylinder and Lever
Instale el cilindro y la palanca
Installez le cylindre et le levier

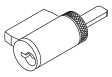

Keyed Lever
Manija con Llave
Levier à clé

OR
O
OU

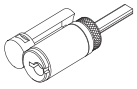

Interchangeable Cores
Núcleos Intercambiables
Barillets Interchangeables

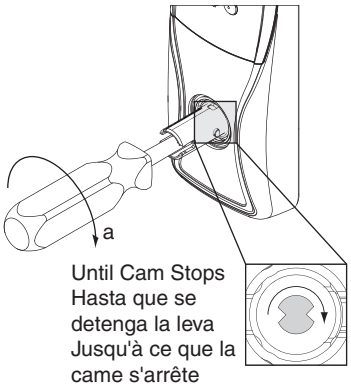

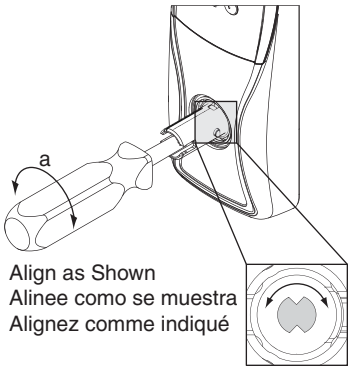

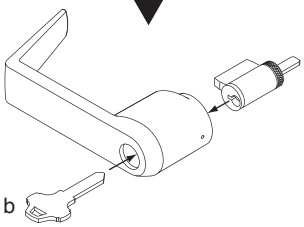

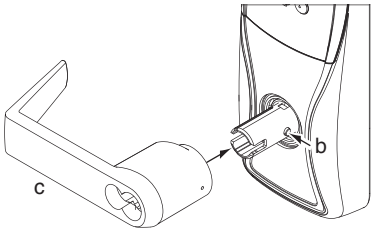

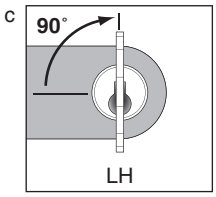

— -OR O OU- —

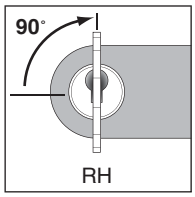

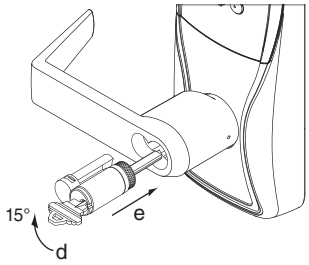

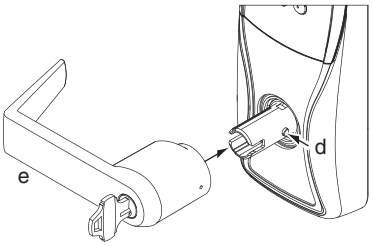

ALL
TODOS
TOUS

9 Align Triangles
Asegure que los triángulos de orientación estén alineados
Assurez-vous du bon alignement des triangles d'orientation

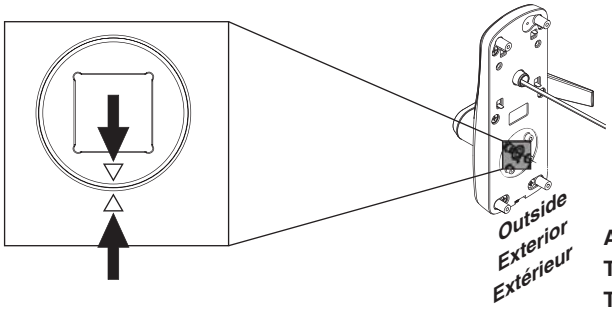

ALL
TODOS
TOUS

10 Install Outside Spindle and Standoffs
Instale el eje y los distanciadores exteriores
Installez l'axe de la poignée et les chevilles

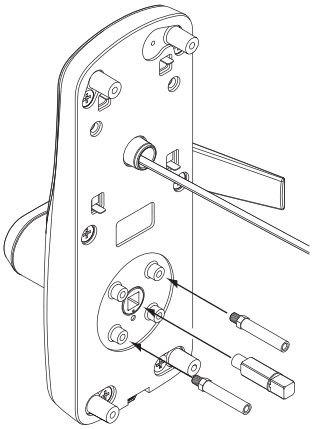

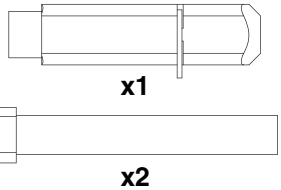

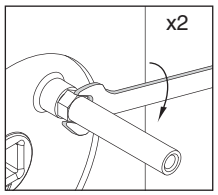

1/4"
Wrench
Llave
Clef

ALL
TODOS
TOUS

11 Install Outside Escutcheon
Instale el escudo exterior
Installez l'entrée de serrure extérieure

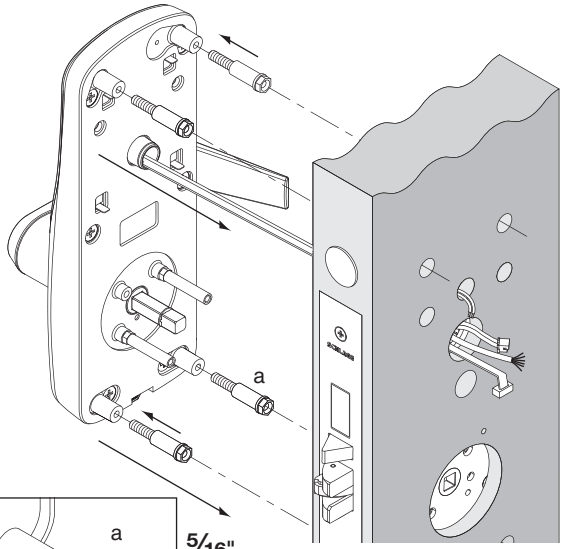

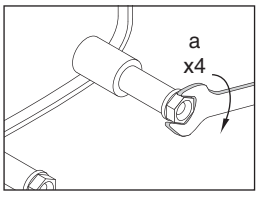

5/16"
Wrench
Llave
Clef

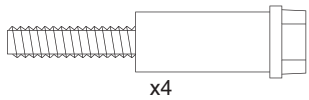

ALL
TODOS
TOUS

12 Install Plate
Instale la placa
Installez la plaque

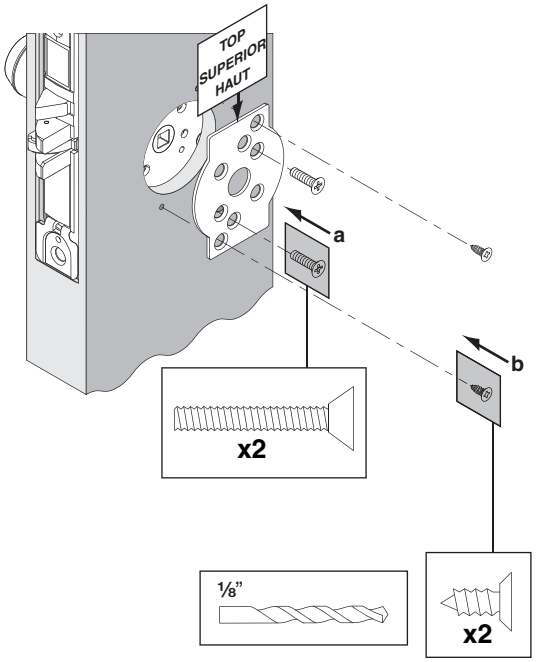

ALL
TODOS
TOUS

13 Install Inside Spindle Before Escutcheon
Instale el eje interior antes del escudo
Installez l'axe de poignée intérieur avant d'installer l'entrée de serrure

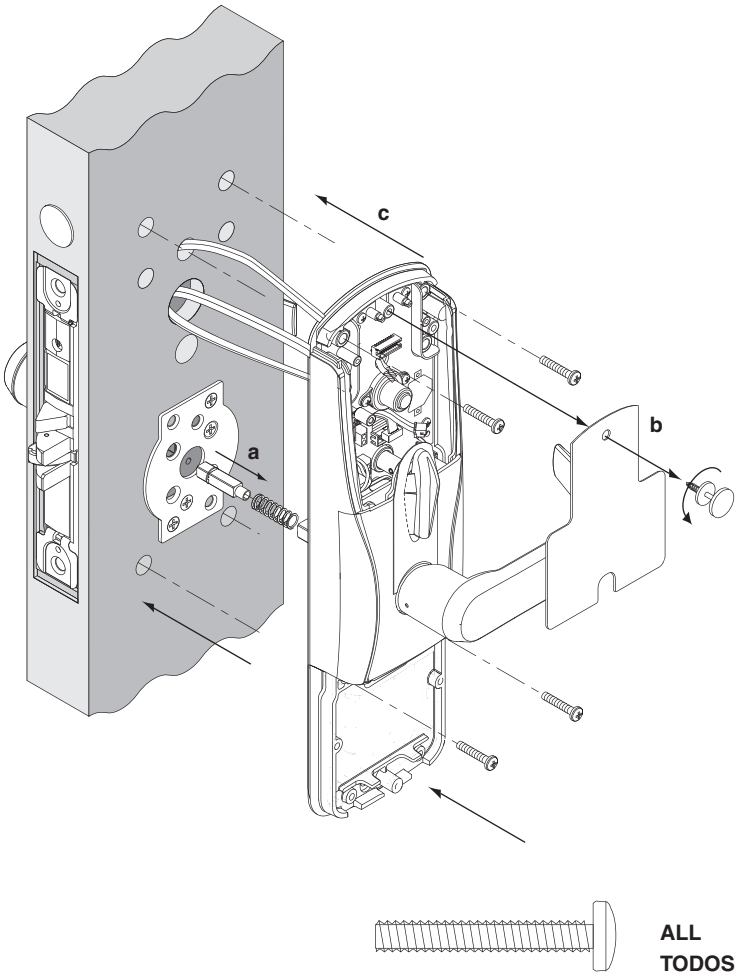

ALL
TODOS
TOUS

14 Remove Cardboard and Discard
Quite el cartón y elimine
Retirer le carton et jetez aux poubelles

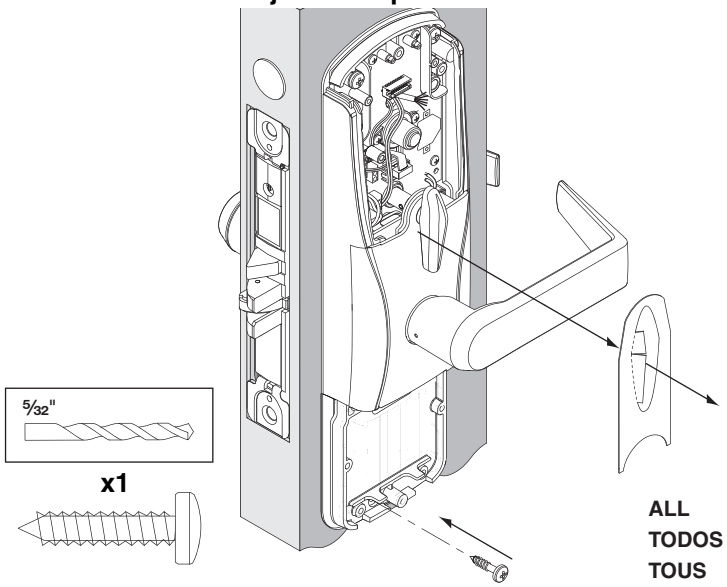

ALL
TODOS
TOUS

15

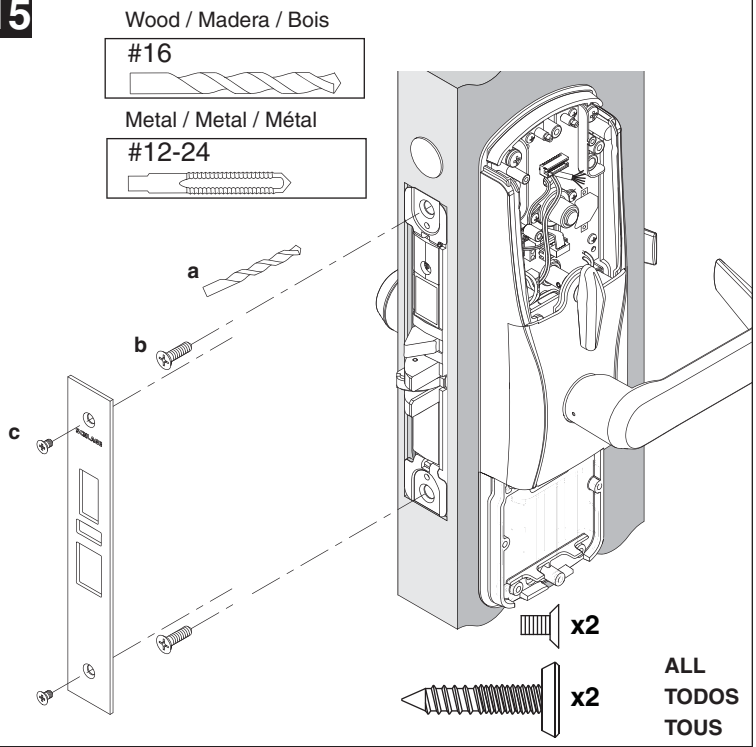

ALL
TODOS
TOUS

16 Install Ribbon Cable
Instale el cable de listón
Installez le câble plat

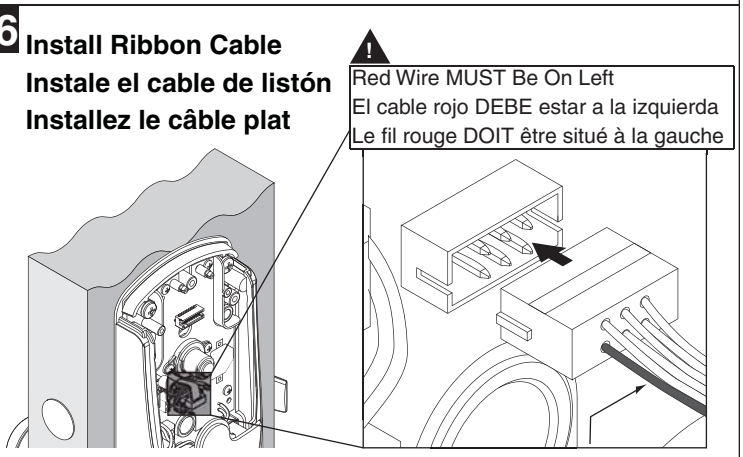

ALL
TODOS
TOUS

17 If DPS, Trim and Connect White DPS Wires
Si DPS, recorte y conecte los cables DPS blancos
Dans le cas du commutateur de position de porte, taillez et connectez les fils du commutateur

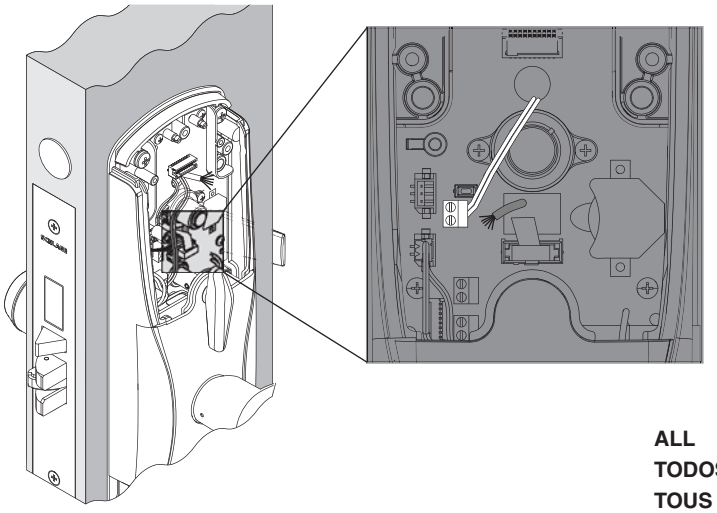

ALL
TODOS
TOUS

18 If Deadbolt, Connect Plug
Si es cerrojo de seguridad, conecte la clavija
Dans le cas d'un pêne dormant, connectez le bouchon

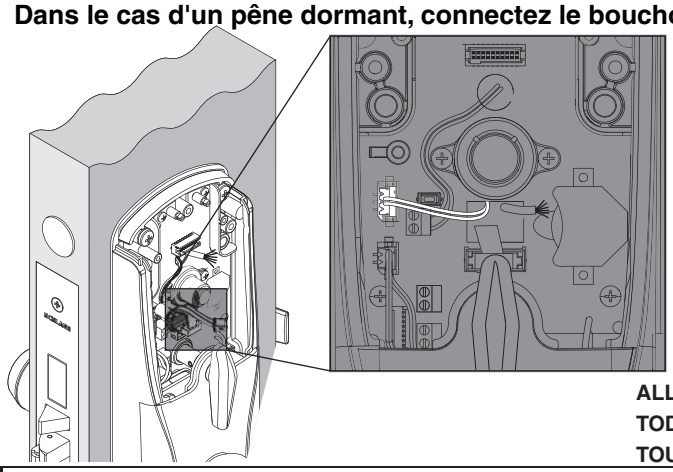

ALL
TODOS
TOUS

19 Install Reader
Instale el lector
Installez le lecteur

Seal Must Be Seated in Groove
El sello debe estar sentado en la ranura
Le seau doit reposer dans l'ève (la rainure)

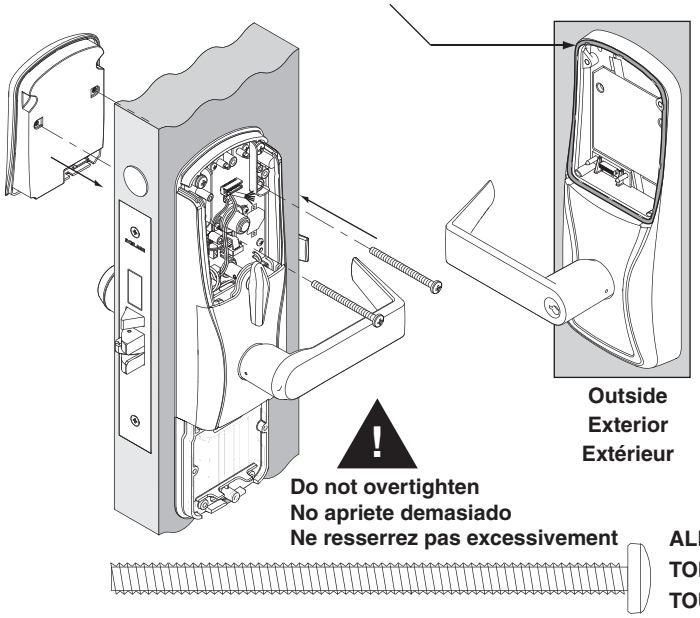

Outside
Exterior
Extérieur

Do not overtighten
No apriete demasiado
Ne resserrez pas excessivement

ALL
TODOS
TOUS

20 Install RS-485 Communication Module
Instale el módulo de comunicación inalámbrica RS-485
Installez le module de communication RS-485

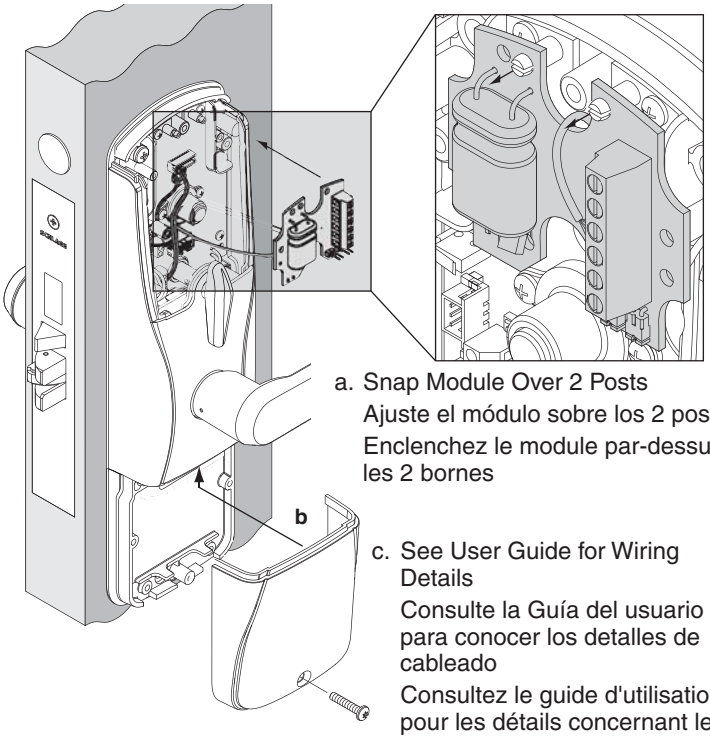

a. Snap Module Over 2 Posts
Ajuste el módulo sobre los 2 postes
Enclenchez le module par-dessus les 2 bornes

c. See User Guide for Wiring Details
Consulte la Guía del usuario para conocer los detalles de cableado
Consultez le guide d'utilisation pour les détails concernant le filage

AD-300

21 Install Wireless Communication Module
Instale el módulo de comunicación inalámbrica
Installez le module de communication sans fil

a. **Clean Surface**
Limpie la superficie
Nettoyez la surface

b. Remove Paper
Quite el papel
Retirez le papier

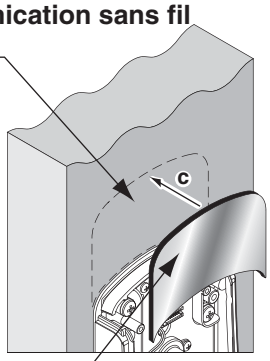

c. Adhere Foil to Door
Pegue el papel aluminio a la puerta
Collez le cuivre à la porte

d. Snap Module Over 2 Posts
Ajuste el módulo sobre los 2 postes
Enclenchez le module par-dessus les 2 bornes

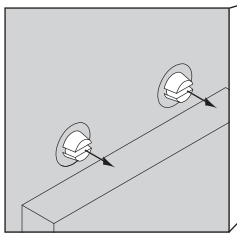

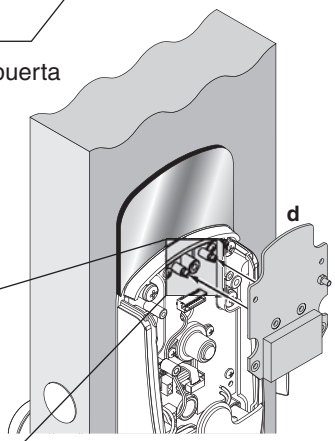

AD-400

22

AD-200/250/400 Only
AD-200/250/400 únicamente
AD-200/150/400 seulement

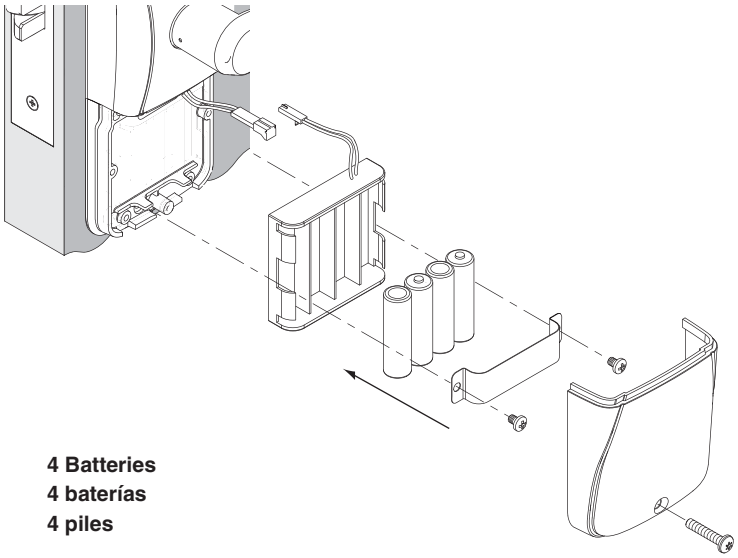

4 Batteries
4 baterías
4 piles

OR O OU

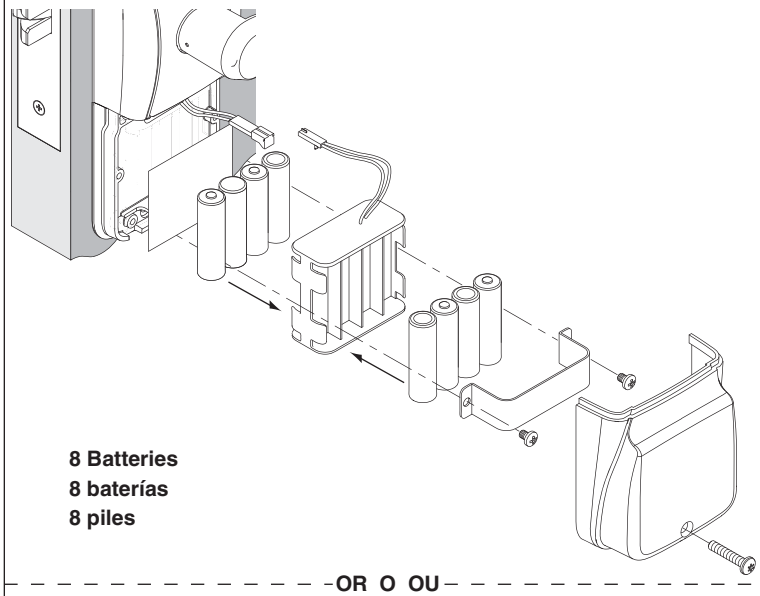

8 Batteries
8 baterías
8 piles

OR O OU

Hardwired Power
Energizado con cables
Alimentation sur circuit en fil métallique

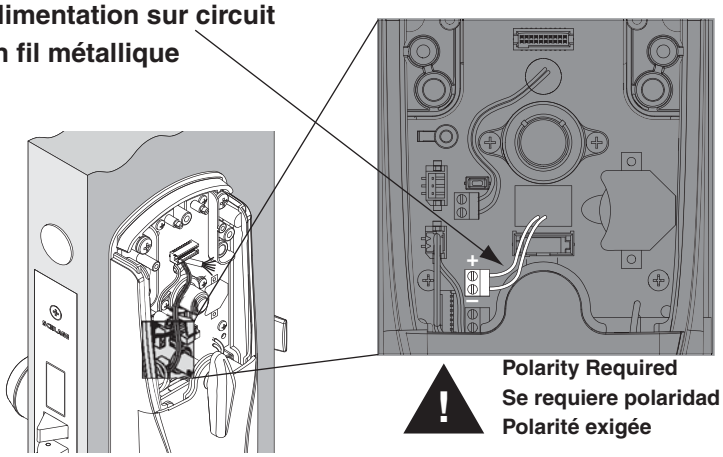

See User Guide for Wiring Details
Consulte la Guía del usuario para conocer los detalles de cableado
Consultez le guide d'utilisation pour les détails concernant le filage

23

Carefully Remove Insulator Strip From Battery
Retire con cuidado la tira aislante de la batería
Retirez délicatement la bande isolante de la pile

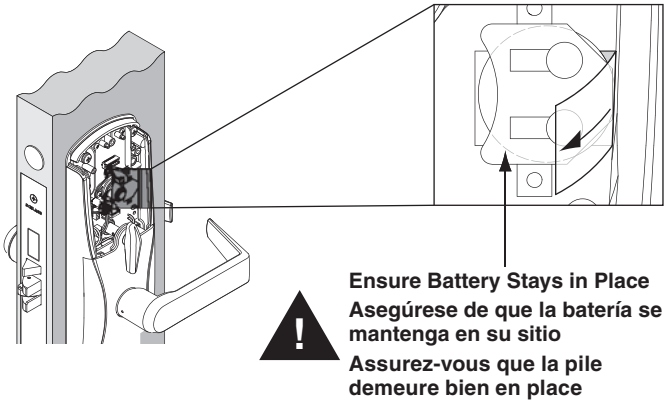

ALL
TODOS
TOUS

24

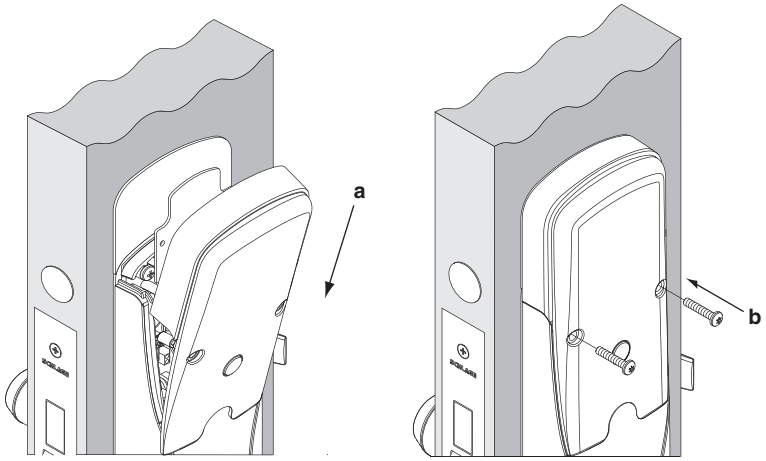

AD-400

OR O OU

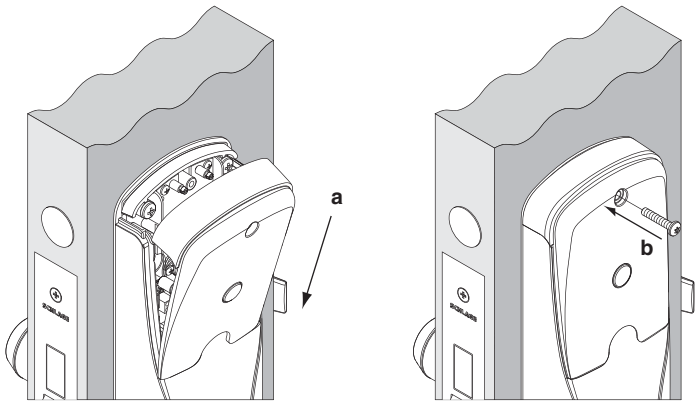

AD-200
AD-250
AD-300

25 Prepare Frame
Prepare el marco
Préparez le dormant

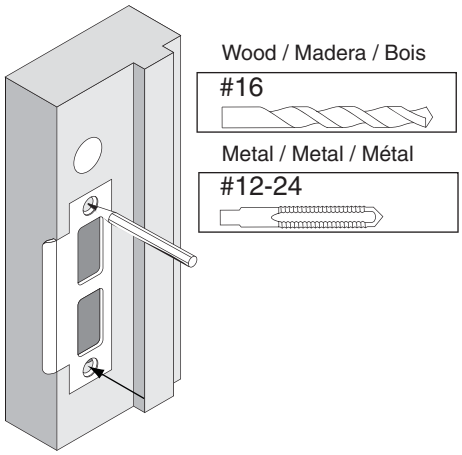

ALL
TODOS
TOUS

26 Install Strike
Instalar el cerrojo
Installez la gâche

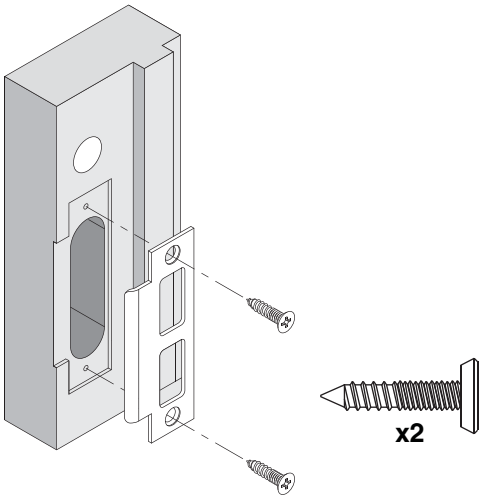

ALL
TODOS
TOUS

27 After Installing the Lock, See the User Guide for Setup and Operation.
Después de instalar la cerradura, consulte la Guía del usuario para configuración y operación.
Après avoir installé la serrure, consultez le guide d'utilisation pour le montage et le fonctionnement.

ALL
TODOS
TOUS

Changing the Cylinder's Tailpiece
Cambiar la pieza posterior del cilindro
Remplacement de l'embout du cylindre

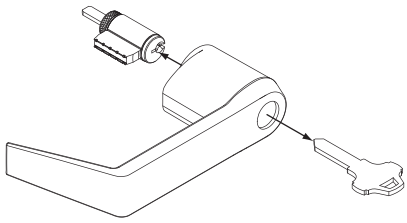

Cap Pin (2 Positions)
Pin de la cubierta (2 posiciones)
Capuchon de tige (2 positions)

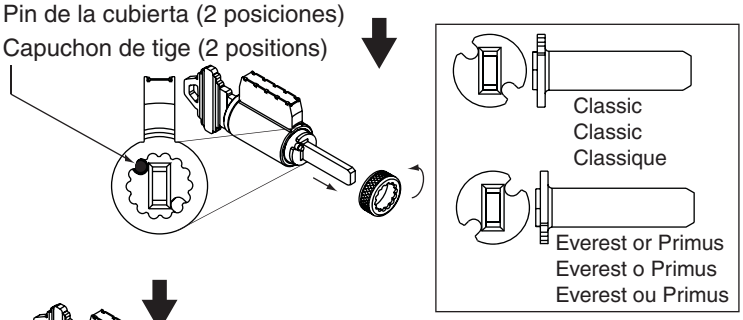

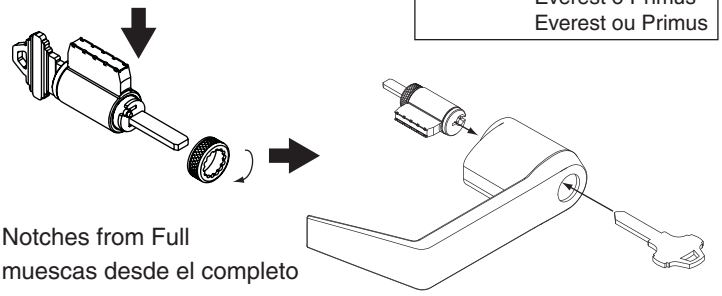

2 Notches from Full
2 muescas desde el completo
2 crans d'arrêt à partir du point de départ

Future Lever Removal
Remoción futura de la palanca
Démontage ultérieur du levier

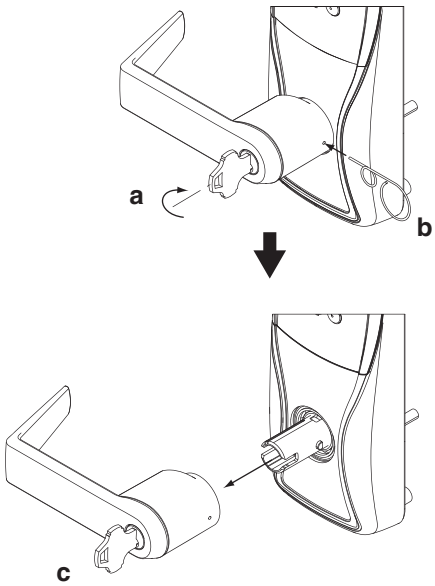

Inside & Outside Rehanding
Cambio de lado de la manija en el interior y el exterior
Déplacement de côté intérieur et extérieur

Match Handing on Inside and Outside
Haga que la orientación de la manija tanto interior como exterior sea la misma
Alignez le déplacement à l'intérieur comme à l'extérieur

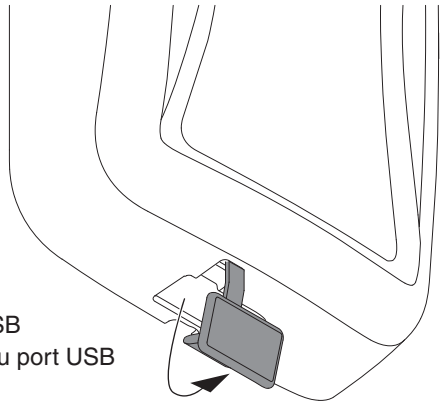

a. Remove USB plug
a. Retire el conector USB
a. Retirez le bouchon du port USB

b. Remove Lever and Cover From Baseplate
b. Retire el mango y la cubierta de la placa base
b. Retirez le levier et le couvercle de la plaque de base

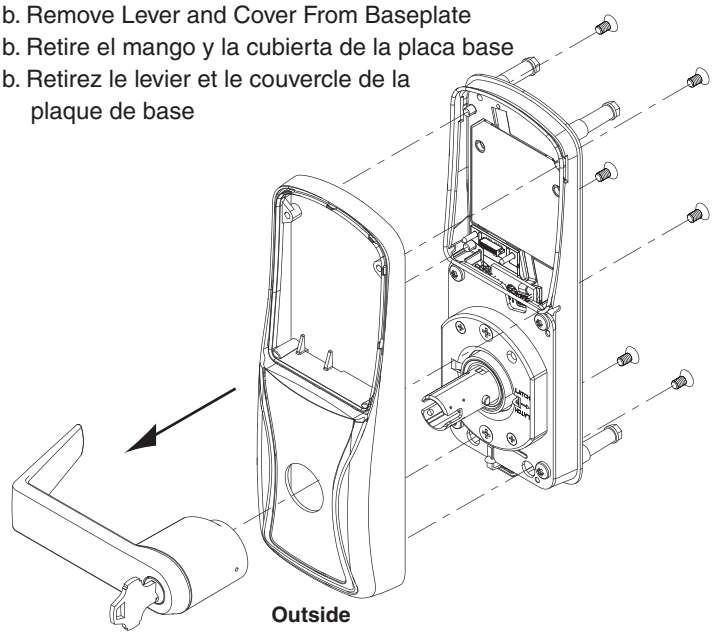

Outside
Exterior
Extérieur

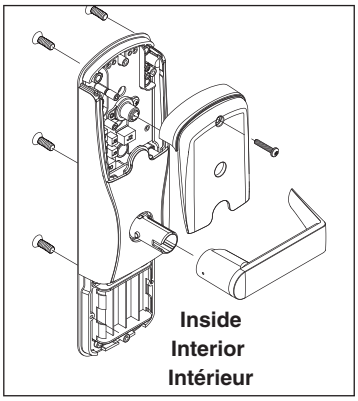

Inside
Interior
Intérieur

c. Remove Spring Cage, Align Arrow with Latch, and Reinstall
c. Retire la caja de resorte, alinee la flecha con el pestillo y reinstale
c. Retirez la cage à ressorts, alignez la flèche au loquet et réinstallez

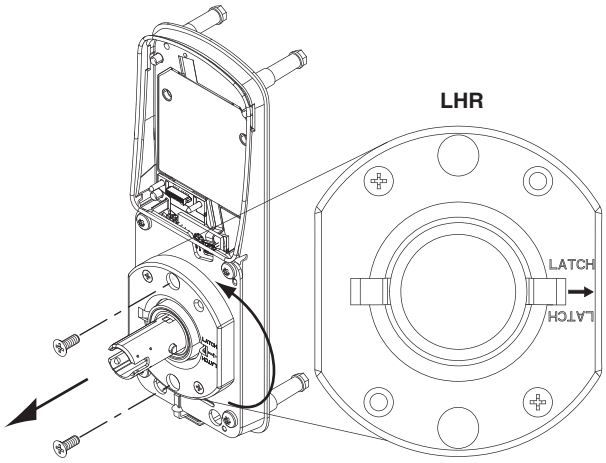

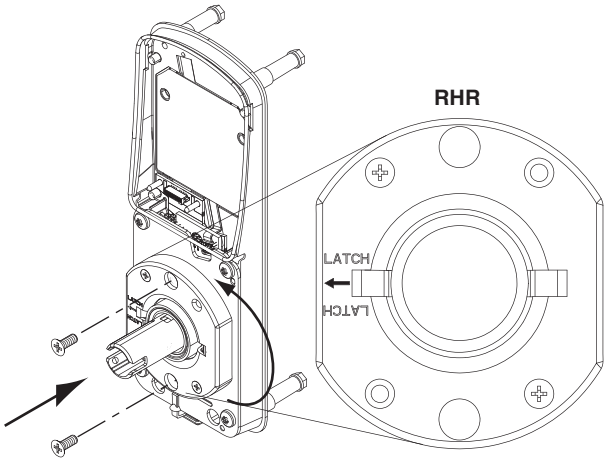

d. Reinstall Lever and Cover onto Baseplate
d. Reinstale el mango y la cubierta en la placa base
d. Réinstallez le levier et le couvercle sur la plaque de base

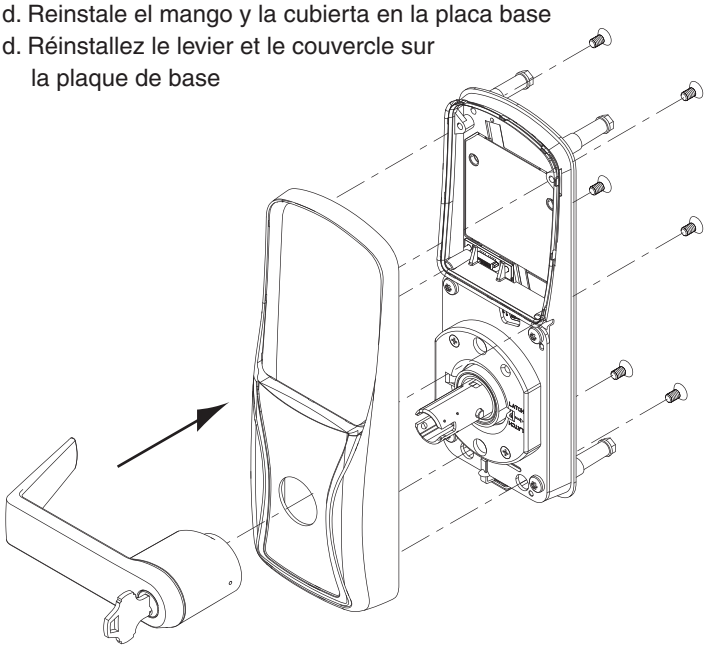

©2010 Schlage Lock Company
(800) 847-1864
Printed in U.S.A.
P516-093 Rev. 5/10-b

Ingersoll Rand
Security Technologies